Electrolux PROFESSIONAL

Lavado de vajilla
Lavavajillas de Capota Green & Clean

ARTÍCULO # _____

MODELO # _____

NOMBRE # _____

SIS # _____

AIA # _____



505075 (EHT8ROW6) Lavavajillas de capota, boiler atmosférico, 80r/h, 60Hz - S.E. Asia, China, India, América Latina

Descripción

Artículo No. _____

La unidad es una lavavajillas de aclarado de agua caliente tipo campana vertical Green & Clean Electrolux. Las características eléctricas serán de ___ funcionamiento de 60Hz trifásico de 230 voltios convertible a monofásico en el lugar. Utilizar 2 litros de agua limpia para el ciclo final de aclarado. La temperatura de 84°C y la presión de aclarado están garantizadas por una caldera atmosférica y una bomba potenciadora de aclarado integradas. El rendimiento de lavado está garantizado por una potente bomba de lavado de 0,8 kW y brazos giratorios aspersores de lavado de acero inoxidable superiores e inferiores. Fabricación en acero inoxidable 304 que incluye revestimiento único de campana, parte exterior, paneles laterales y frontales, tanque de lavado, filtro del tanque y brazos de lavado y aclarado. La unidad será convertible desde el funcionamiento recto al de ángulo. La unidad está equipada con tubos de llenado flexibles. Suministrada con pies ajustables en altura.

Aprobación: _____

Características técnicas

- Boiler atmosférico integrado dimensionado para aumentar la temperatura del agua a un mínimo de 84ºC para garantizar el aclarado. No requiere de boiler externo. Temperatura constante de 84ºC durante todo el ciclo de aclarado independientemente de la presión del agua de entrada.
- El control de la temperatura del agua garantiza que las temperaturas son las requeridas tanto para el lavado como para el aclarado final.
- Característica "Arranque suave" incorporada, ofrece una protección adicional para los artículos más delicados.
- Brazos de lavado inclinados para evitar que las gotas del agua de lavado con detergente caigan sobre los artículos limpios durante la fase de aclarado, garantizando un resultado ideal.
- El ciclo puede ser interrumpido en cualquier momento elevando la capota.
- Ciclo automático limpieza de la cuba y autovaciado de la bomba de lavado y del boiler para evitar la proliferación de bacterias.
- Control electrónico actualizable en todo momento, con programación integrada, autodiagnosis para el servicio y autolimpieza interior automática.
- Protección contra chorros de agua IP25, objetos sólidos y pequeños animales (mayores de 6 mm).
- Cumple con las normas NSF/ANSI 3 y DIN 10512.
- Capacidad máxima por hora de 80 cestos o 1.440 platos (modo de alta productividad) fácil de cambiar a 63 cestos o 1.134 platos (modo NSF/ANSI 3) pulsando un botón.
- Ciclos de 45/84/150 segundos (modo de alta productividad); ciclos de 57/84/150 segundos (modo NSF/ANSI 3).

Construcción

- Construido en acero inoxidable de alta resistencia. Tanto la cavidad interior, como la cuba y los paneles exteriores son en acero inoxidables AISI 304.
- Cuba prensada posicionada frontalmente para facilitar la limpieza.
- Capota de una única pared soportada por 3 muelles que aseguran un movimiento suave y garantizan la seguridad del operador.
- Brazos de lavado y aclarado e inyectores especialmente diseñados en acero inoxidable para proporcionar una mayor acción de limpieza.
- Brazos de lavado y aclarado giratorios en acero inoxidable, intercambiables de arriba a abajo, se pueden quitar fácilmente sin necesidad de herramientas para su limpieza.
- Preajustado para la implementación in situ de HACCP y del dispositivo de ahorro energético.
- Elemento de protección contra el fuego y por falta de agua.

TIT_Sustainability

- Sólo requiere 2 litros de agua para cada ciclo de aclarado, lo que asegura un bajo consumo de energía, detergente y abrillantador.

- La máquina puede conectarse con agua fría**.

Accesorios incluidos

• 1 de Contenedor amarillo para cubiertos	PNC 864242
• 1 de Cesto para 18 platos de 240 ó 27 de 150	PNC 867002

Accesorios opcionales

• Kit de 8 contenedores de cubiertos	PNC 780068	❑
• Descalcificador manual 12lt.	PNC 860412	❑
• Descalcificador manual externo 20lt.	PNC 860430	❑
• Kit manguera de entrada en acero inox	PNC 864016	❑
• Filtro BRITA para una desmineralización parcial	PNC 864017	❑
• Kit para medir la dureza total/parcial del agua	PNC 864050	❑
• Contenedor amarillo para cubiertos	PNC 864242	❑
• Kit sistema de filtrado CLEAR BLUE para lavavajillas de capota	PNC 864329	❑
• Kit bomba de descarga para lavavajillas de capota	PNC 864346	❑
• Filtro BRITA para una desmineralización total	PNC 864367	❑
• Kit dispensador de abrillantador para lavavajillas de capota	PNC 864368	❑
• Kit dispensador de detergente para lavavajillas de capota	PNC 864369	❑
• Panel de control frontal para lavavajillas de capota de una pared	PNC 864374	❑
• Filtro de osmosis inversa para lavavajillas de un tanque con boiler atmosférico	PNC 864388	❑
• Kit dispositivo desincrustante para lavavajillas de capota (bomba de descarga incluida)	PNC 864391	❑
• Reductor de presión para lavavajillas de una cuba.	PNC 864461	❑
• KIT DE CESTO+SOPORTE PARA CESTO DE LAVADO DE FREIDORA	PNC 864463	❑
• Kit de conexión para lavavajillas de capota manuales dúo	PNC 865264	❑
• 4 contenedores para cubiertos	PNC 865574	❑
• Cesto para 7 bandejas 530x370mm	PNC 866743	❑
• Cesto para 12 platos hondos o 12 boles	PNC 867000	❑
• Cesto para 18 platos de 240 ó 27 de 150	PNC 867002	❑
• Cesto para 48 tazas pequeñas o 24 grandes	PNC 867007	❑
• Cesto para cubiertos 100 piezas - marrón	PNC 867009	❑
• Rejilla cubrecestos para artículos pequeños/ligeros	PNC 867016	❑
• Cesto para 25 vasos (h=120mm d=80mm)	PNC 867021	❑
• Cesto para 16 vasos (h=70mm)	PNC 867023	❑
• Cesto multiuso (500x500x190mm)	PNC 867024	❑
• Cesto para 16 vasos (h=220mm d=100mm)	PNC 867040	❑

Lavado de vajilla
Lavavajillas de Capota Green & Clean

Alzado

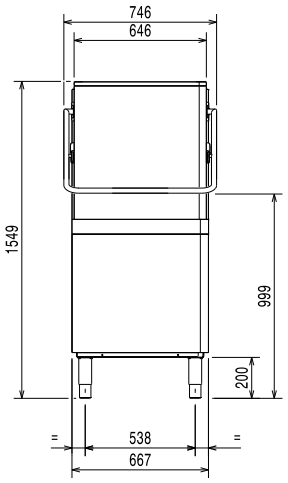

Lateral

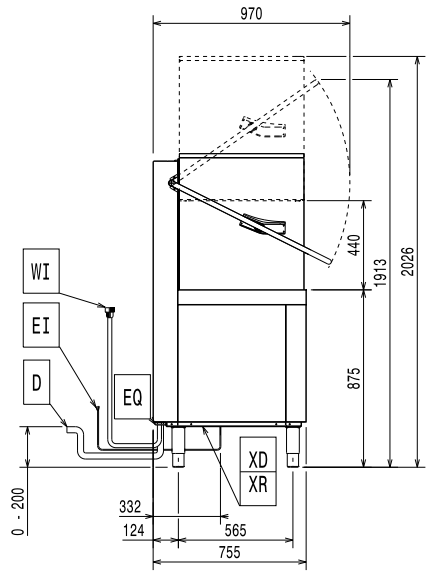

CWI1 = entrada de agua fría
D = desagüe
EI = conexión eléctrica
EO = salida de electricidad
HWI = entrada de agua caliente
WI = Entrada de agua

Planta

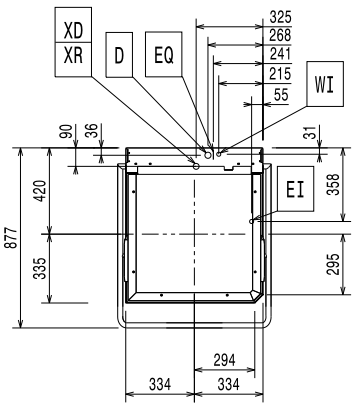

Eléctrico

Suministro de voltaje	220-230 V/3 ph/60 Hz
Convertible a:	220-230V 1N~; 380-400V 3N~
Potencia instalada por defecto*	9.9 kW
Resistencias de la cuba	3 kW
Potencia de los elementos de calentamiento del boiler	9 kW

Agua

Temperatura del agua de entrada	10-65 °C
Tamaño de la línea de desagüe:	20.5mm
Presión del suministro de entrada de agua	0.5-7 bar
Consumo de agua por ciclo	/ 2
Capacidad del boiler (lt)	12
Capacidad de la cuba (lt)	24

Info

N° de ciclos:	3
Duración del ciclo - Alta Productividad*:	45/84/150 seg.
Duración del ciclo - ETL Sanitización*:	57/84/150 seg.
Cestos/hora - Alta Productividad*:	80
Cestos/hora - ETL Sanitización*:	63
Platos/hora - Alta Productividad*:	1440
Platos/hora - ETL Sanitización*:	1134
Temperatura de lavado - Alta Productividad*:	55-65 °C
Temperatura de lavado - ETL Sanitización*:	75 °C
Temperatura de lavado	84 °C
Dimensiones externas, ancho	746 mm
Dimensiones externas, fondo	755 mm
Dimensiones externas, alto	1549 mm
Peso neto	106 kg
Peso del paquete	120 kg
Volumen del paquete	1.23 m³
Tamaño del paquete (LxPxA):	920x780x1720 mm

NOTA:
Si la temperatura del suministro de agua es inferior a 50° C, entonces, es necesario solicitar un aumento de la alimentación para mantener la productividad.

Requisitos del extractor:

[NOT TRANSLATED] 505075 (EHT8ROW6)	500 W
[NOT TRANSLATED] 505075 (EHT8ROW6)	2000 W

La Empresa se reserva el derecho de modificar especificaciones sin previo aviso

2026.11.20